Elektro- Türöffner 13106FF- - - - - F35

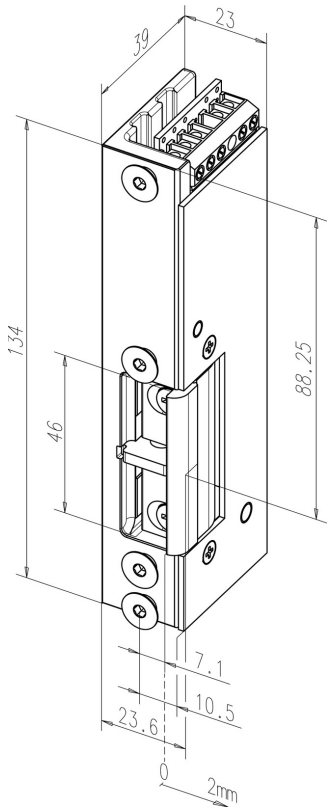

Produktbeschreibung

Türöffner für Feuerschutztüren in besonders stabiler Ausführung.

Modell mit FaFix®, Diode und Rückmeldekontakt.

Auch als Sicherheits-Türöffner verwendbar.

Vorteile auf einen Blick

- Sichere Entriegelung unter Vorlast
- Waagerechter Einbau zulässig
- Stabile Ausführung

Hinweis

- Nur für den Gleichstrombetrieb geeignet

Technische Daten

DIN-Richtung	Rechts
Spannung	24 V DC eE
Verstellbare Falle (FF, FaFix®)	Ja
Rückmeldekontakt (RR)	Ja
Diode (05)	Ja
Arbeitsstrom	Ja
Betriebsnennspannung Toleranzbereich	± 2 V
Nennwiderstand	175 Ohm
DC-Stromaufnahme (stabilsiert)	140 mA
Festigkeit gegen Aufbruch	10000 N
Höhe	134 mm
Breite	23 mm
Max. Fallenvorlast AC	150 N
Tiefe	39 mm
Betriebstemperaturbereich	-15 °C bis +40 °C
Max. Fallenvorlast DC (stabilisiert)	150 N
Einbaulage	senkrecht und waagerecht
Material Gehäuse	Stahl-Feinguss
Material Falle	Stahl-Feinguss
Material Aufschraubstück	Stahl
Geprüft nach	DIN EN 14846:2008
DIN-Richtung	Rechts

Artikelnummer	13106FF-----F35
EAN-Nummer	4042203026537

ASSA ABLOY Sicherheitstechnik GmbH
Bildstockstraße 20 72458 Albstadt albstadt@assaabloy.com
Tel. + 497431 123-0 Fax + 497431 123-240 www.assaabloyopeningsolutions.de