Elektro- Türöffner 34F- - - - - - - - - F91

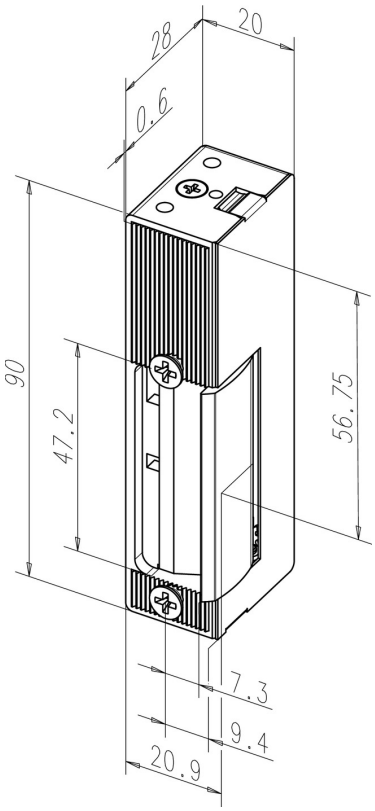

Produktbeschreibung

Das Modell bietet Ihnen eine Justiermöglichkeit des Türöffners im Schließblech und daher eine ideale Arbeitserleichterung bei der Montage.

Vorteile auf einen Blick

- Für alle gängigen Schließbleche geeignet
- Kombinierbar zu Schließblechen mit Fallenführung (Standard) ohne FaFix®
- Durch 180° gedrehte Montage DIN-rechts und -links verwendbar

Lieferumfang

- 1 Stück Elektro-Türöffner

Hinweis

- Bestellbezeichnung für die Ausführung DIN rechts = 34AF

Technische Daten

DIN-Richtung	Universal
Spannung	24 V DC
Verstellbarer Türöffner (F, Fix®)	Ja
Ruhestrom	Ja
Betriebsnennspannung Toleranzbereich	2
Nennwiderstand	230 Ohm
Stromaufnahme DC (50% Restwelligkeit)	100 mA
DC-Stromaufnahme (stabilsiert)	105 mA
Festigkeit gegen Aufbruch	5500 N
Höhe	90 mm
Breite	20 mm
Max. Fallenvorlast DC (50% Restwelligkeit)	10 N
Tiefe	28 mm
Max. Fallenvorlast DC (stabilisiert)	10 N
Betriebstemperaturbereich	-15 °C bis +40 °C
Material Gehäuse	Zink-Druckguss
Material Falle	Zink-Druckguss

Artikelnummer	34F---------F91
EAN-Nummer	4042203104051

ASSA ABLOY Sicherheitstechnik GmbH
Bildstockstraße 20 72458 Albstadt albstadt@assaabloy.com
Tel. + 497431 123-0 Fax + 497431 123-240 www.assaabloyopeningsolutions.de