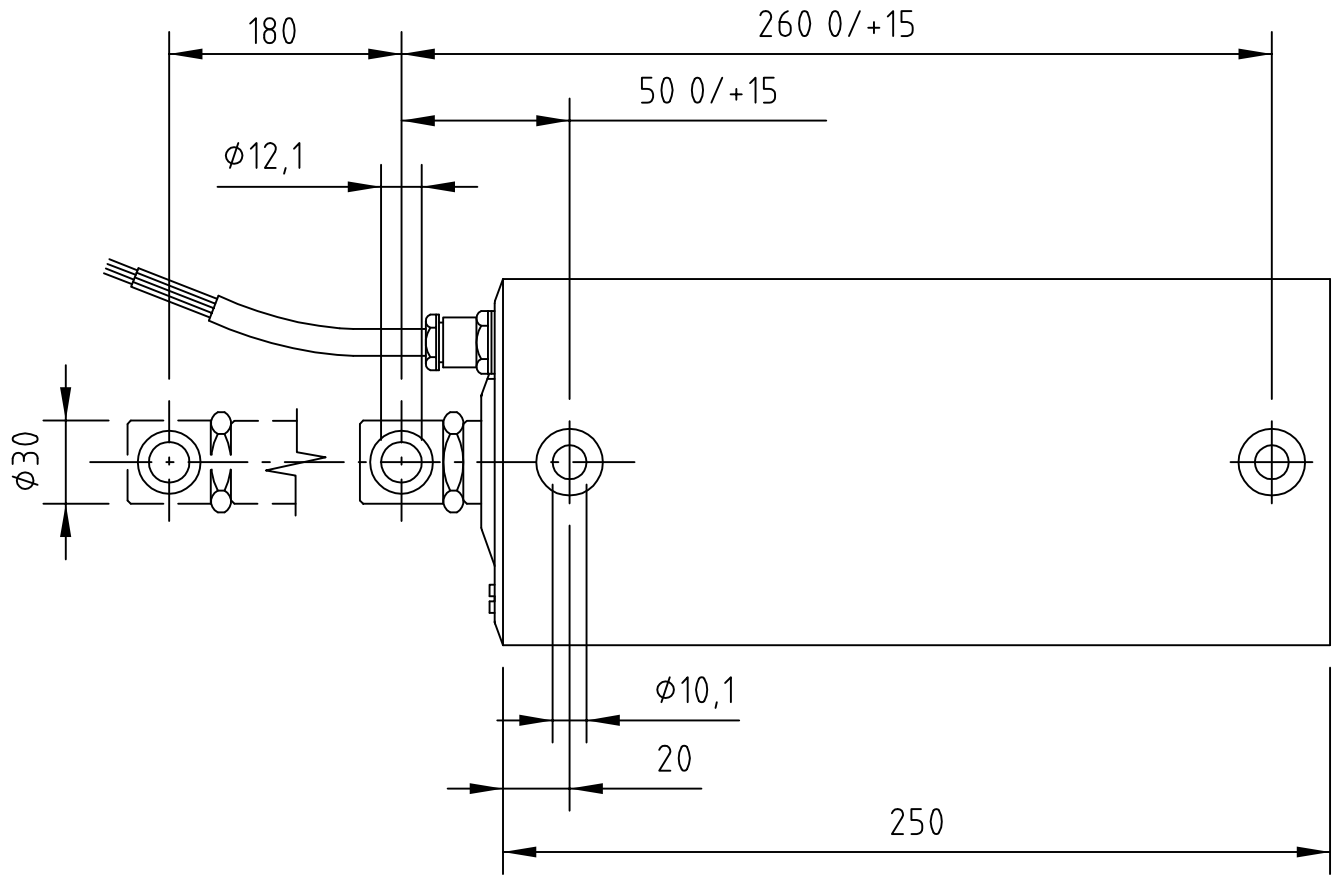

Das Urheberrecht an dieser Zeichnung ist gemäß dem Gesetz über Urheberrechte und verwandte Schutzrechte vom 9.9.1965 geschützt. Jegliche Verwertung dieser Zeichnung, insbesondere die Vervielfältigung und Weitergabe an Dritte bedarf unserer ausdrücklichen Genehmigung.
BSC Technology GmbH; Oberer Gerlas 7; 95138 Bad Steben / Germany

Bemerkungen:	Prüfmaße: ☐ Funktion ist von der Einhaltung dieser Maße abhängig	Toleranzen:	**Spindelantrieb D31** **230V, 2000N, Hub 180mm**
	Datum / Name		
	Bearb. 07.11.2008		
	Gepr.		Zeichnungsnr.
	Norm		**10.003027.3**
	Maßstab	Werkstoff	
	EDV Nr. Zeichnung3		

BSC Technology GmbH
Oberer Gerlas 7
95138 Bad Steben/Germany
Tel.: +49 9288 925234-0
Fax: +49 9288 925234-29
www.bsc-technology.com