Befestigung mit Montageplatte
fitting with mounting plate

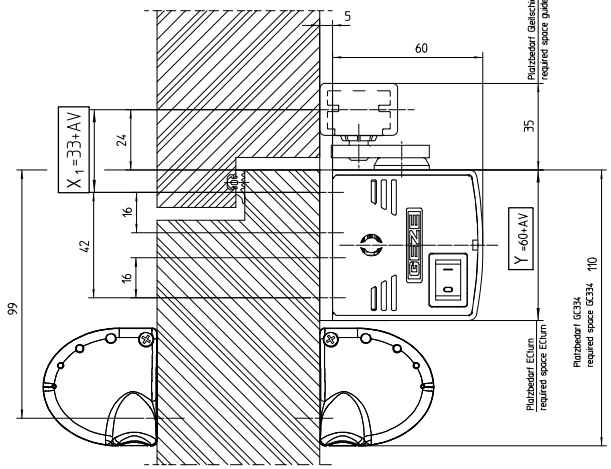

AV	X_1	X_2	Y
0	33	32	74
6	39	38	80
13	46	45	87
16	49	48	90
20	53	52	94
26	59	58	100

geeignet zum Umbau von TS5000 auf ECturn
suitable for ECturn retrofit from TS 5000

AV = Achsverlängerung
= spindle extension

Direktbefestigung
direct fitting

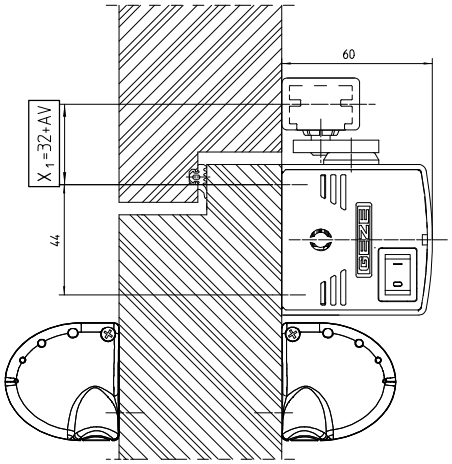

Ansicht GC334, Bandseite, L=1100mm
view GC334, hinge side, L=1100mm

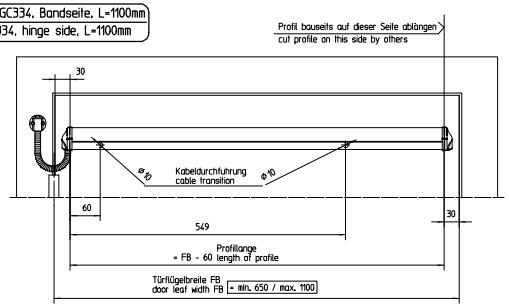

Ansicht GC334, Bandgegenseite, L=1100mm
view GC334, opposite hinge side, L=1100mm

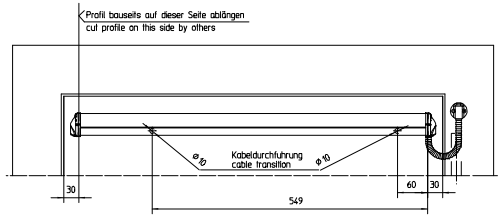

Anordnung ECturn
layout ECturn

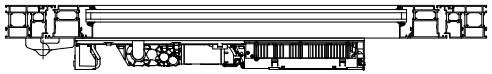

Ansicht ECturn mit GC334, Bandseite, L=1100mm
view ECturn with GC334, hinge side, L=1100mm

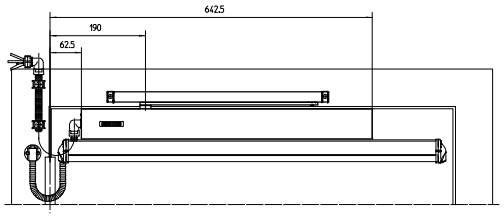

Ansicht ECturn mit GC334, Bandgegenseite, L=1100mm
view ECturn with GC334, opposite hinge side, L=1100mm

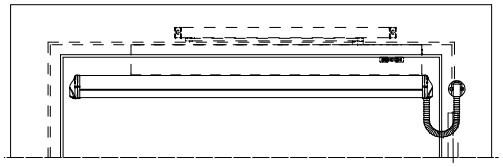

Befestigung ECturn mit Montageplatte
fitting ECturn with mounting plate

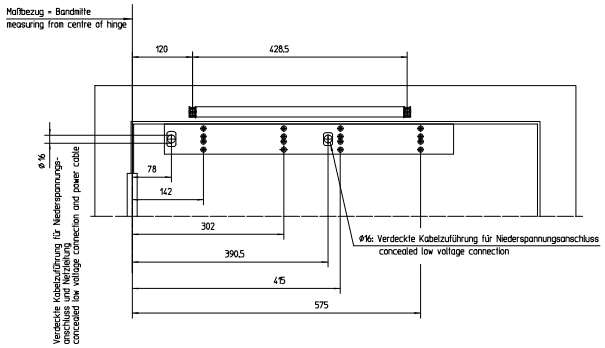

Direktbefestigung ECturn
direct fitting ECturn

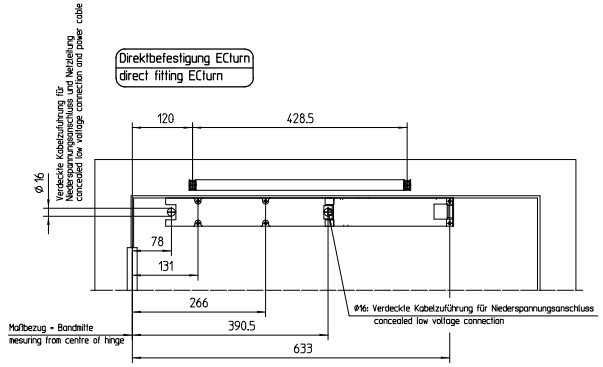

Normen und gesetzliche Vorschriften:
- Gem. der EU-Maschinenrichtlinie 98/37/EG (ab 2009-12-29: 2006/42/EG) muß eine Sicherheitsanalyse (Gefahrenanalyse) für die Türanlage durchgeführt werden. Nähere Informationen dazu auf www.geze.com
- Montage- und Serviceanleitung sowie die übrigen Produktunterlagen ECturn sind zu beachten.

Für die Bundesrepublik Deutschland gilt zusätzlich:
- BGR232, Richtlinien für kraftbetätigte Fenster, Türen und Tore
- gesetzliche Bestimmungen und weiterführende Normen

Für andere Länder sind die jeweils geltenden Vorschriften einzuhalten.

Anwendungsrichtlinien:
- Die Anwendungsvorschriften der Türhersteller sind einzuhalten.
- Sichere Befestigung vorsehen

Standards and legal regulations.
- In accordance to EU Machine Directive 98/37/EC (from 2009-12-29: 2006/42/EC), a safety analysis (danger analysis) must be accomplished. For further informations see www.geze.com
- The fitting and service instructions as well as the other product documents ECturn must be observed.

For the Federal Republic of Germany, in particular:
- BGR 232 "Guidelines for power-operated windows, doors and gates"
- further legal regulations and standards

Guidelines for application:
- All application instruction of the door manufacturer must be followed.
- Fix all components tightly

dargestellt für DIN links, DIN rechts : spiegelbildlich
drilling image left hand and right hand mirror image

Befestigungsschrauben fitting screws	Stahl-/Aluminiumtüren steel-/aluminium doors	Holztüren wooden doors	Anzahl number
Gestänge / linkage	M5x16	Holzschraube / wood screw ø5x16	2
Gleitschiene / guide rail	M5x40	Holzschraube / wood screw ø5x50	2
Montageplatte / mounting plate	M5x25	Holzschraube / wood screw ø5x50	min. 8
Direktbefestigung / direct fitting	M5x40	Holzschraube / wood screw ø5x40	6

EMPB = Erstmusterprüfbericht /First sample test report

Index	Änderungen durch	Datum date	Name name	Änderungs-nr. Rev. status no.	Ersetzt durch subst. with
00	10.11.2009	tbo4	--		

GEZE GmbH
P.O. Box 13 63
71226 Leonberg
Germany
vertraulich / confidential

Benennung / designation
ECturn, Türblattmontage Bandseite, Gleitschiene, GC334
ECturn, door leaf mounting hinge side, guide rail, GC334

	Datum / date	Name / name
erstellt / drawn	10.11.2009	tbo4
gesr. / checked	24.11.2009	tbo6

Blatt / von / sheet / of 1 / 1
Maßstab / scale 1:1
Ersetzt für: subst. for:
Sprache / language D
Zeichnungs-Nr. / document-no. 70107-ep04

Diese Zeichnung entspricht dem Entwicklungsstand der Zeichnungsnummer bzw. der letzten Änderungsbenennung. Aus der Beziehung der Zeichnung kann keine rechtliche Wirkung abgeleitet werden. Es ermöglichen lediglich Aussagen über einen Gegenstand, welcher gemäß Angaben der Zeichnung dieser unter Gewährleistung ausgeführt wurde. Es ist untersagt, die Zeichnung für den Vertriebsweg zu verwenden, Dritten zu zeigen oder deren Zustimmung anderweitig zugänglich zu machen, sowie sie für den Gebrauch außerhalb des Geschäftsverkehrs zu vervielfältigen. Wenn diese Zeichnung unter Verletzung dieser Bestimmungen in den Besitz einer Person gelangt, ist sie verpflichtet, sofort Ersatz zu leisten. Die Zeichnung bleibt unser Eigentum.
This drawing may not be used for product development or the sale of the drawing or its contents. Sale of a drawing is only form can be made against GEZE as a result of the drawing. The drawing remains the property of GEZE and is made available to third parties only if permission is granted by GEZE. If the drawing is used in violation of these provisions, the person in possession of the drawing must hand over to third parties without the express consent of GEZE. This drawing may not be copied or duplicated.