GEZE Verriegelungsantrieb Power lock

Verriegelungsantrieb in Kombination mit den Antrieben Slimchain, Powerchain oder E 250 NT

Der Verriegelungsantrieb GEZE Power lock kann als Systemlösung mit den Kettenantrieben Slimchain und Powerchain, ebenso wie mit dem Spindelantrieb E 250 NT eingesetzt werden. Er ermöglicht zusätzliche Sicherheit und Schutz vor Witterungsbedingungen. Damit bietet GEZE Komplettlösungen für das sichere Öffnen und Verriegeln von großen Fenstern. Das Design des Power lock wurde an die Optik der neuen Ketten- und Spindelantriebe angepasst. Die elektronische Positionserkennung verhindert das Öffnen des Kettenantriebes, solange der Verriegelungsantrieb noch verriegelt ist, und schützt damit vor Fehlbedienung. Die elektronische Endlagenabschaltung gewährleistet Schutz vor Fehlbedienung und Überlastung.

GEZE Power lock

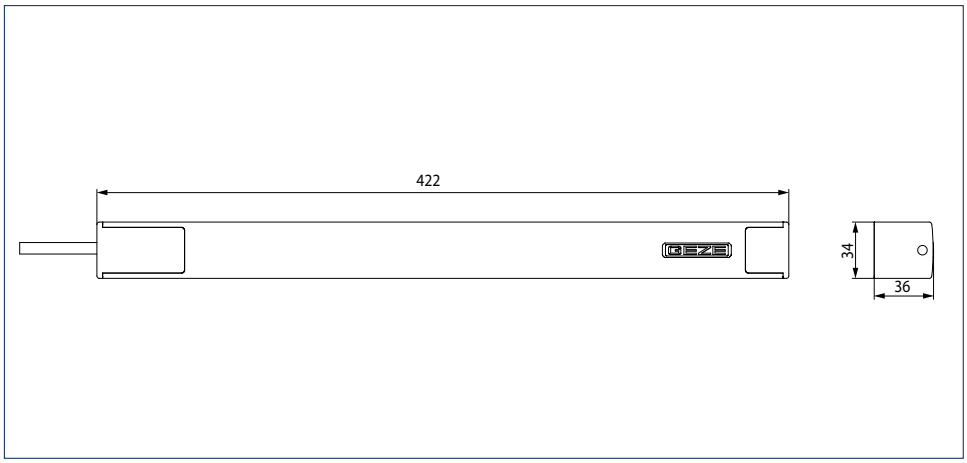

Anwendungsbereich

- Zusätzliche Sicherheit und Schutz vor Witterungsbedingungen
- Systemlösung für Slimchain, Powerchain und E 250 NT
- Einwärts öffnende Kipp-, Dreh-, Klapp-, Schwing- und Wendeflügel
- Natürliche Lüftung, Rauch- und Wärmeabzugsanlage (RWA), natürlich wirkendes Rauch- und Wärmeabzugsgerät (NRWG)
- Einsatz im Abluft- und Zuluftsystem möglich
- Holz-, Kunststoff- und Aluminiumrahmen
- Flügel- oder Rahmenmontage

TECHNISCHE DATEN

Produktmerkmale	GEZE Power lock
Allgemein	
Abmessungen (B x H x T)	422 mm x 34 mm x 36 mm
Spezifikation	
Mögliche Hublängen	22 mm
Öffnungsgeschwindigkeit Lüftung	3,6 mm/s
Ver- und Entriegelungszeit	6 s
Verriegelungspunkte (max.)	6
Zugkraft (max.)	600 N
Druckkraft (max.)	600 N
Elektrische Daten	
Betriebsspannung	24 V ± 25 %
Stromaufnahme	1,5 A
Leistungsaufnahme (max.)	36 W
Länge Anschlusskabel	2 m
Sonderlänge Anschlusskabel	5 m, 7,5 m
Kabeldimension	4 x 0,75 mm^2
Temperaturbereich	-5 – 70 °C
Schutzart / Schutzklasse	IP 42 / III
Funktionen	
Hublänge einstellbar	●
Komplette Öffnung innerhalb 60 s	ja
NRWG geprüft	●
Microprozessorsteuerung	integriert

● = JA

MONTAGE

Rahmenmontage

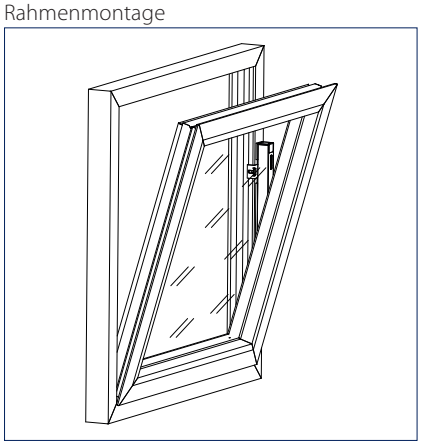

Flügelmontage

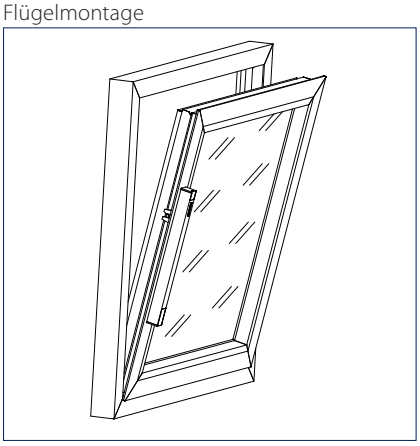

MONTAGEMASSE EMPFEHLUNG

Flügelmontage

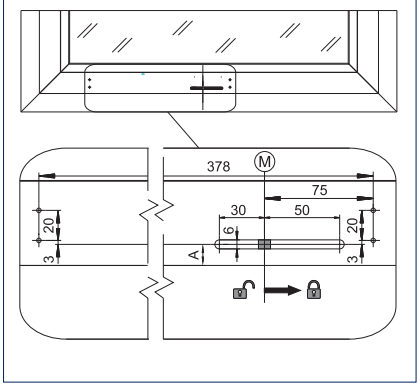

Rahmenmontage

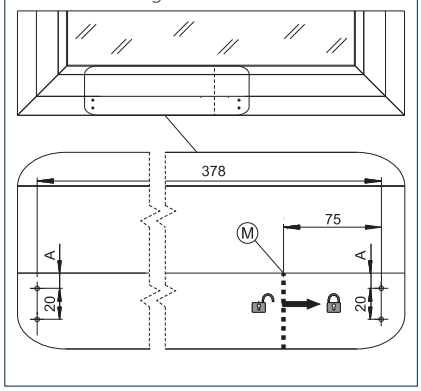

Material	Hersteller	Profilsystem	Rahmenmontage	Flügelmontage
			A	**B**
Aluminium	Aluprof	MB-60	10	13 [3]
		MB-70	10	13 [3]
	Gutmann	S70	9	13 [3]
	Heroal	065	10	13 [3]
		110ES	10	13 [3]
	Hueck	Lambda 65	10	14
		Lambda 77	10	14
	Raico	Frame+ 65 W	10	13 [3]
		Frame+ 75 WB	10	13 [3]
	SAPA	1074		10
		1086		10
	Schüco	AWS 65	10	11
		AWS 75	10	11
	Wicona	Wicline65 EVO	10	13
		Wicline 75 EVO	10	13
Kunststoff	EgoKiefer	AS1	9	14
	Profine	Kömmerling 88plus	9	15
	Veka	Alphaline 90	9	
		Softline 82 MD	9	
Holz	Gutmann	Mira	9	
	Landgraf	IV79	9	
	Oertli	IV68 / IV80	9	

Alle Angaben in mm.

[3] nur mit Blechschrauben

Weitere Profilserien auf Anfrage.

PLATZBEDARF

Platzbedarf Rahmenmontage

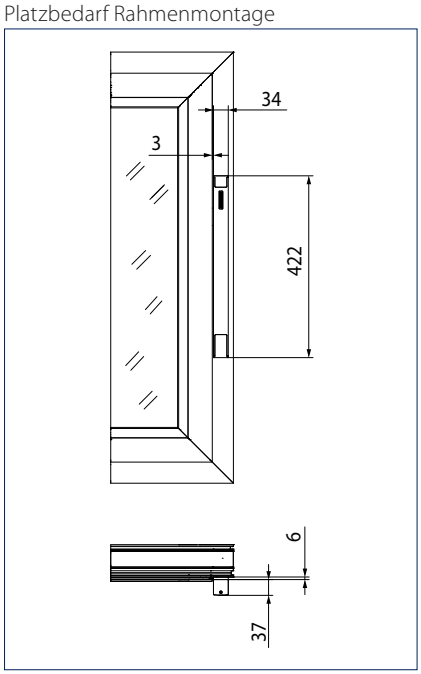

Platzbedarf Flügelmontage

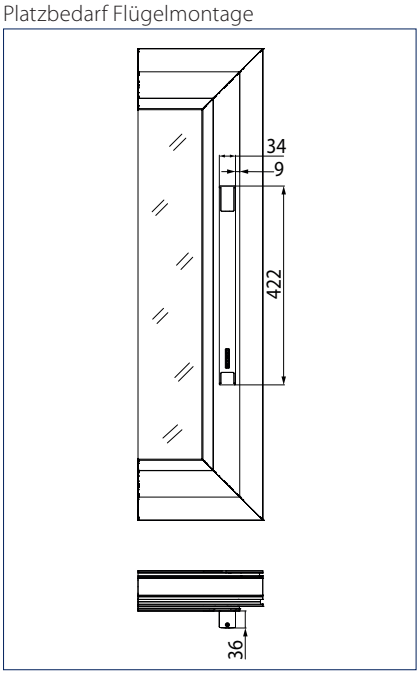

BESTELLINFORMATION

Bezeichnung	ø Mitnehmer	Ausführung	Id.Nr.
GEZE Power lock Verriegelungshub max.: 22 mm		EV1	147020
		weiß RAL 9016	147021
GEZE Power lock Konfigurierbar: Kabellänge, Farbe		nach RAL	147022
Zubehör			
Montageset-Flügel	11.5 mm		150505
	8.5 mm		147025
Montageset-Flügel für Holz- / Kunststoffenster	11.5 mm		158238
Montageset-Rahmen nach Wahl konfigurierbar: Farbe, Mitnehmer= 8.5 mm / 11.5 mm		nach RAL	150010
Montageset-Rahmen	11.5 mm	EV1	150507
	8.5 mm	EV1	147026
	11.5 mm	weiß RAL 9016	150506
	8.5 mm	weiß RAL 9016	150508

Montageset-Flügel (150505)

Montageset-Rahmen (150507)